PDF-XChange Viewer
Click to buy NOW!
www.docu-track.com

EHEIM
climacontrol+

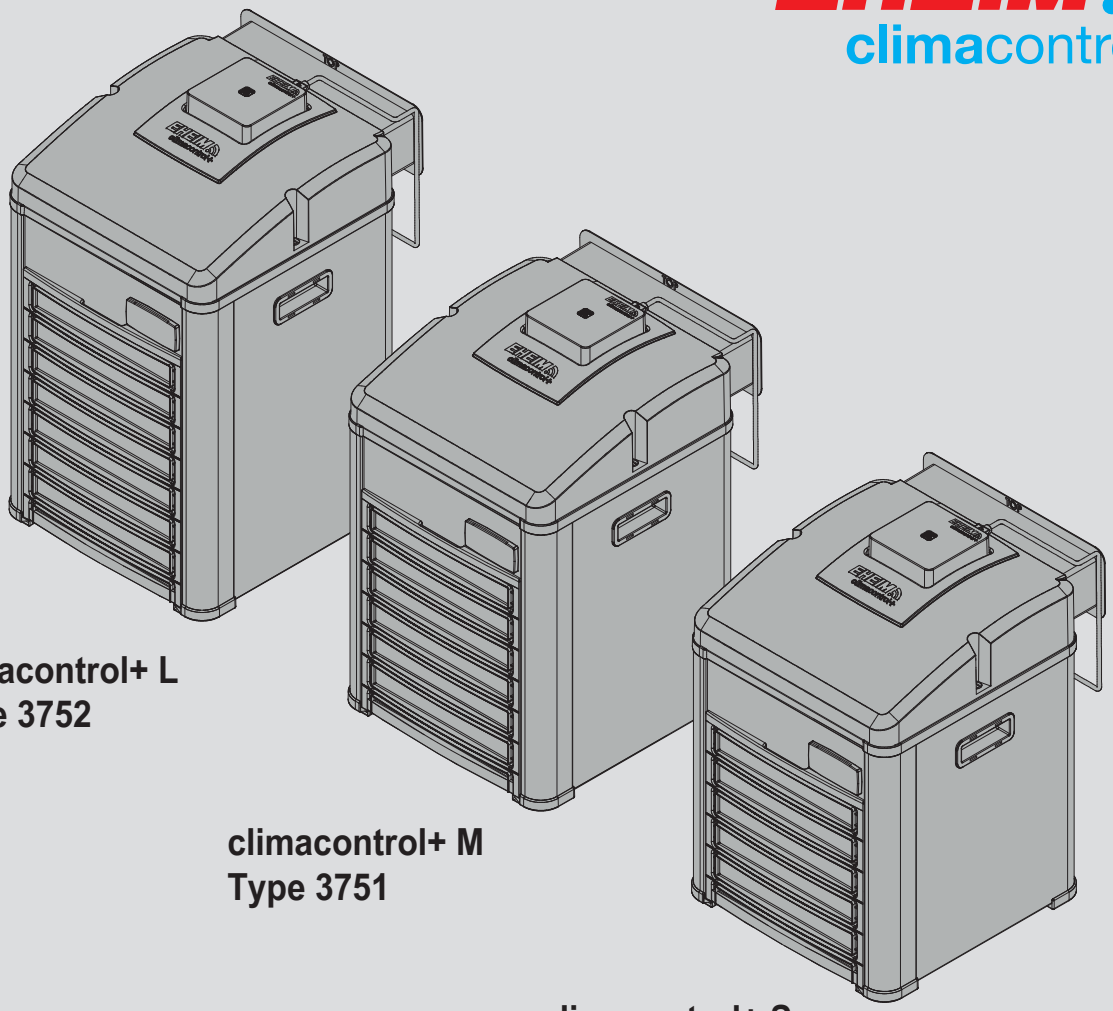

climacontrol+ L
Type 3752

climacontrol+ M
Type 3751

climacontrol+ S
Type 3750

de	Bedienungsanleitung
en	Operating manual
fr	Mode d'emploi
it	Istruzioni per l'uso
es	Manual de instrucciones
pt	Manual de instruções
nl	Bedieningshandleiding
da	Betjeningsvejledning
sv	Bruksanvisning
no	Bruksanvisning
fi	Käyttöohje
tr	Kullanma kılavuzu
pl	Instrukcja obsługi
cs	Návod k obsluze
sk	Návod na obsluhu
hu	Használati utasítás
sl	Navodila za uporabo
sr	Uputstvo za upotrebu
ro	Manual de utilizare
bg	Инструкция за експлоатация
ru	Руководство по обслуживанию
el	Οδηγίες χρήσης
ko	사용 설명서
zh	操作说明书

PDF-XChange Viewer Click to buy NOW! www.docu-track.com

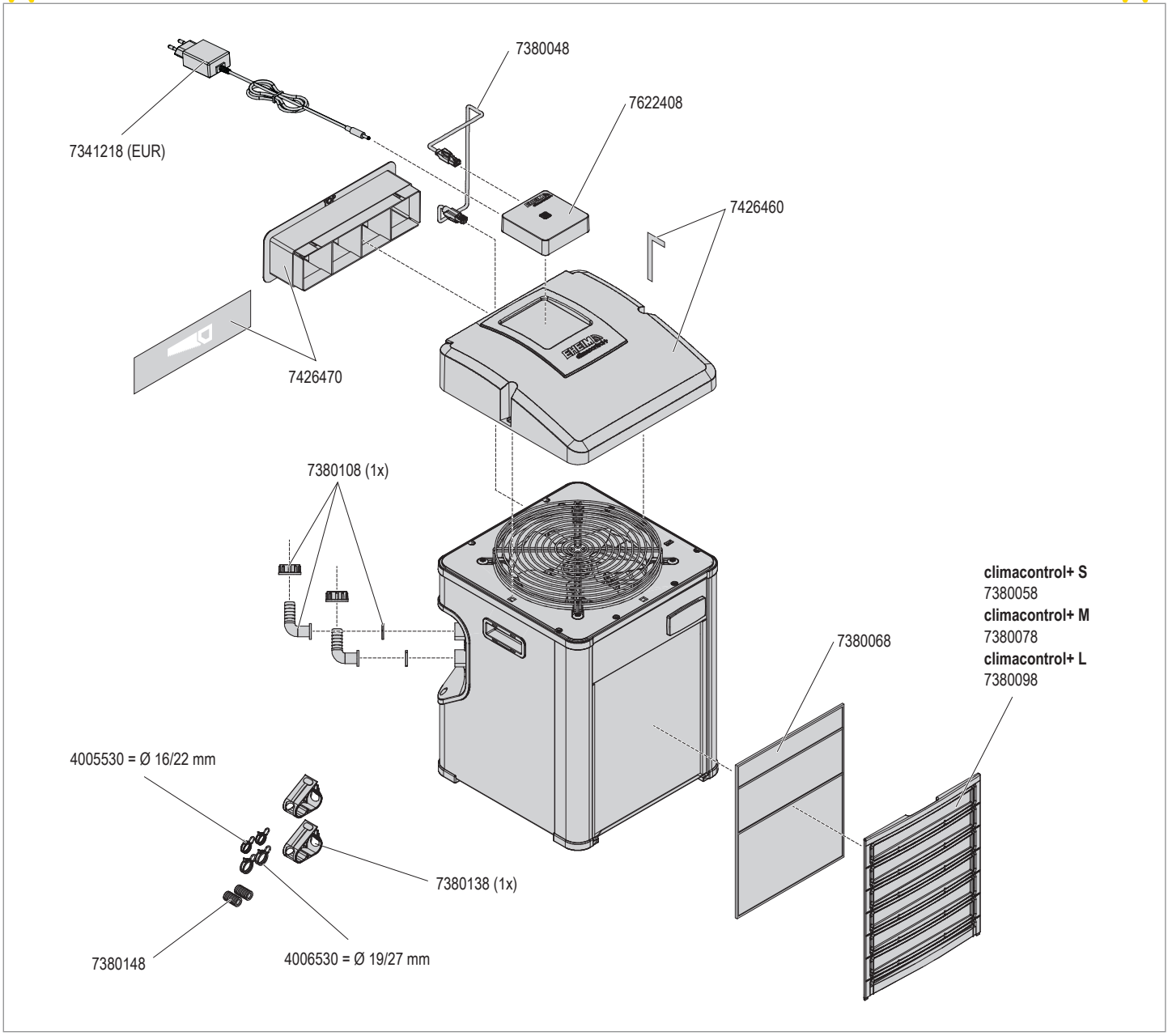

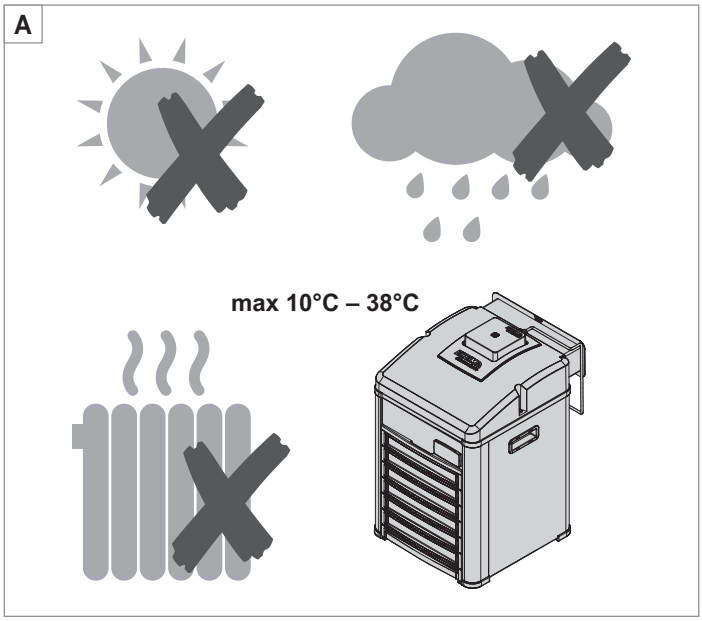

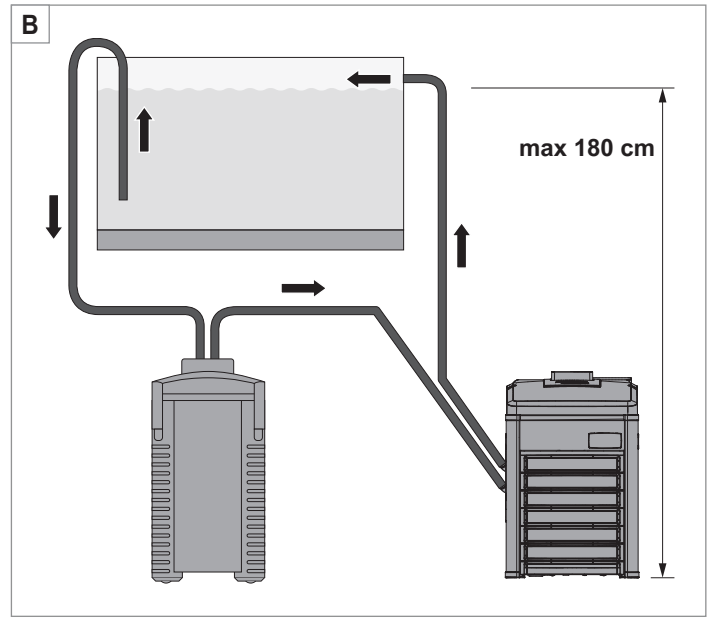

PDF-XChange Viewer
Click to buy NOW!
www.docu-track.com

C

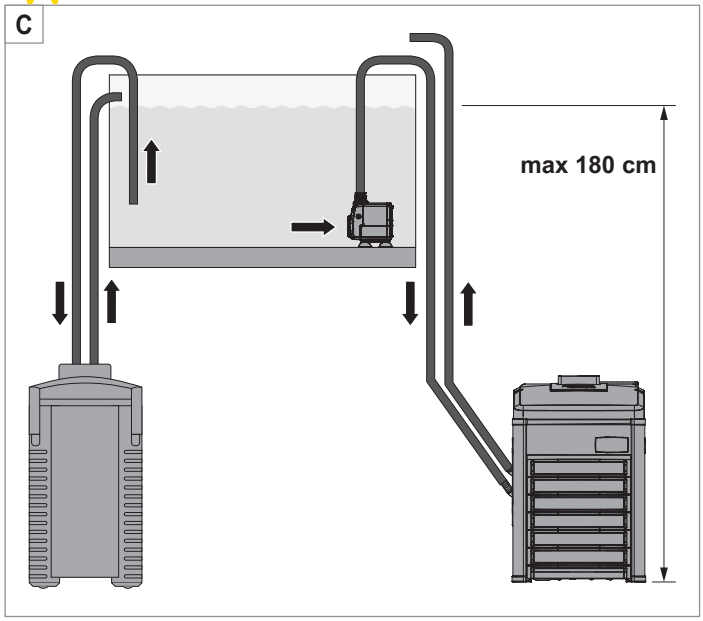

D

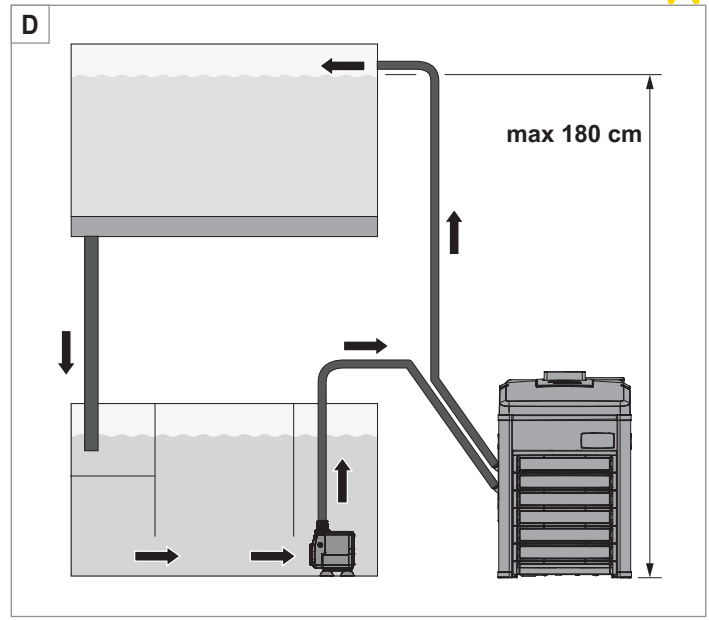

E

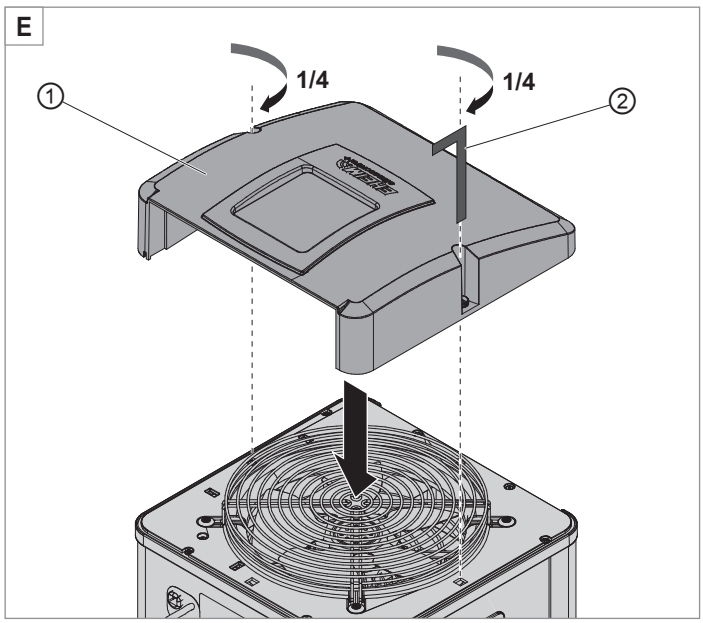

F

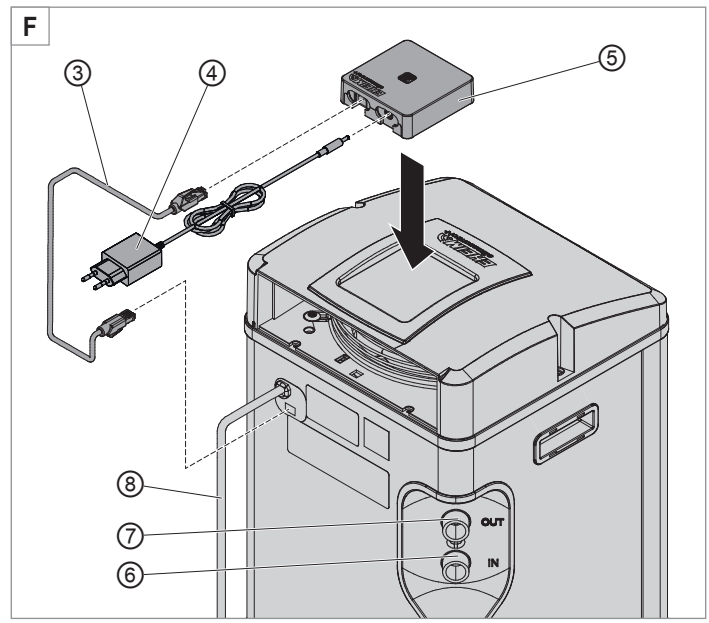

G

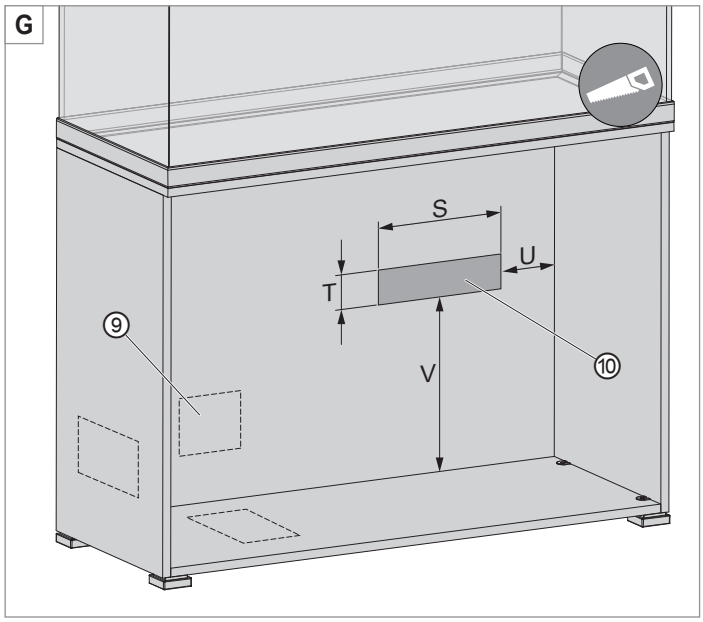

H

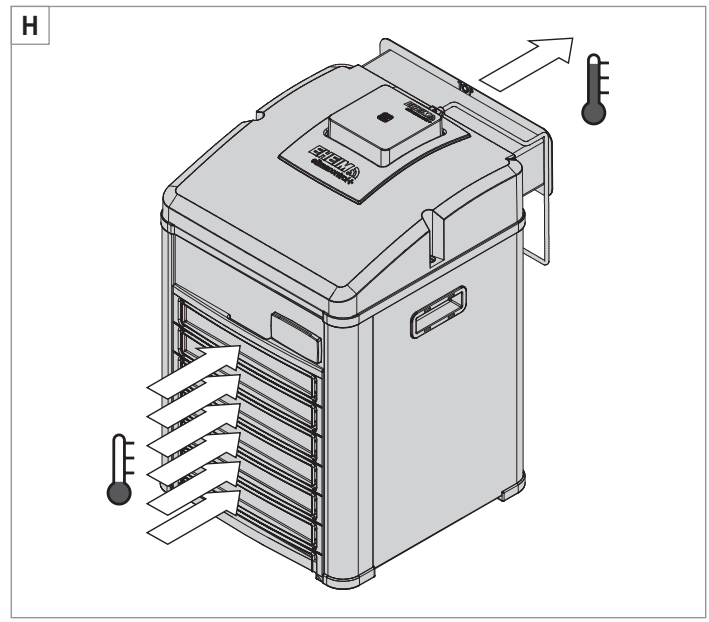

PDF-XChange Viewer
Click to buy NOW!
www.docu-track.com

I

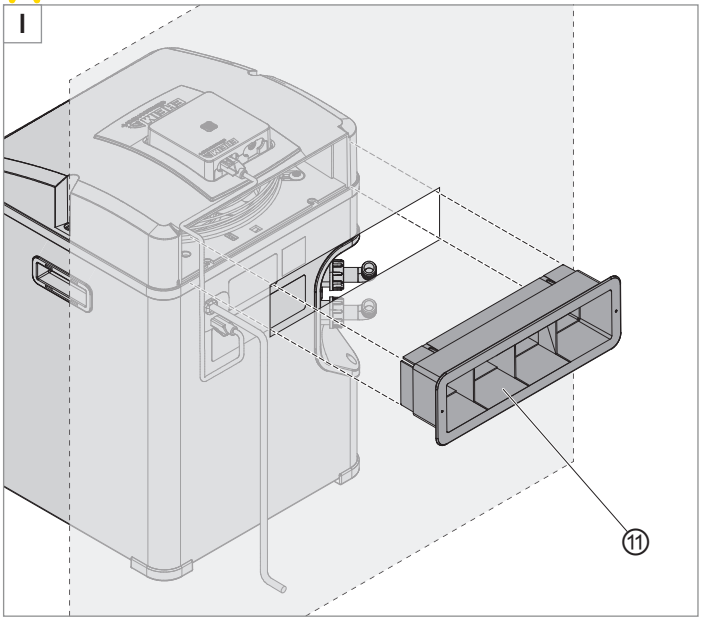

J

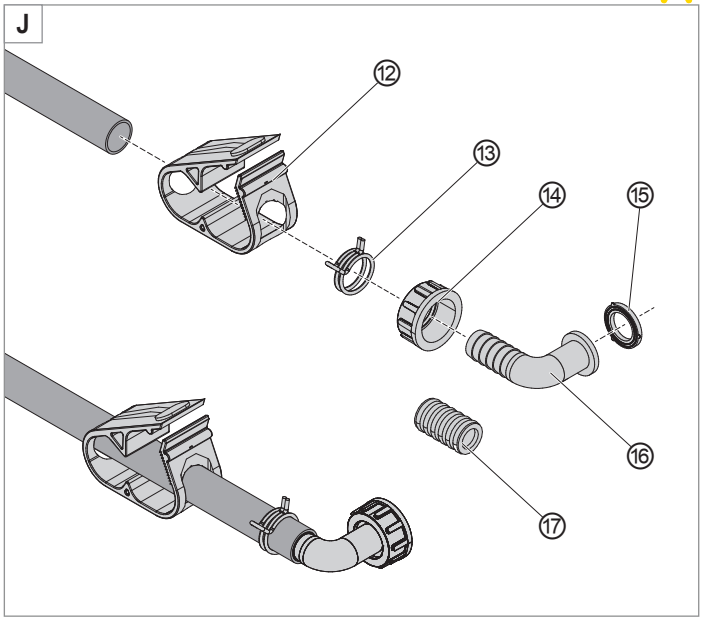

K

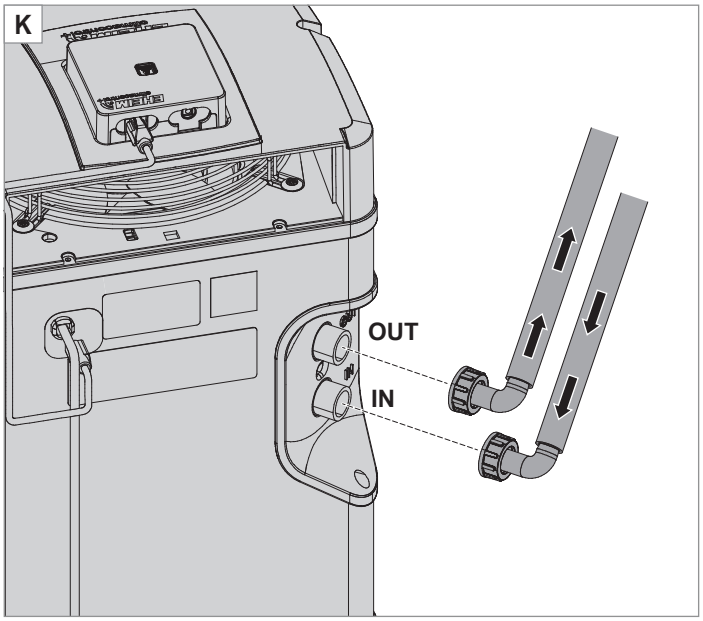

L



M

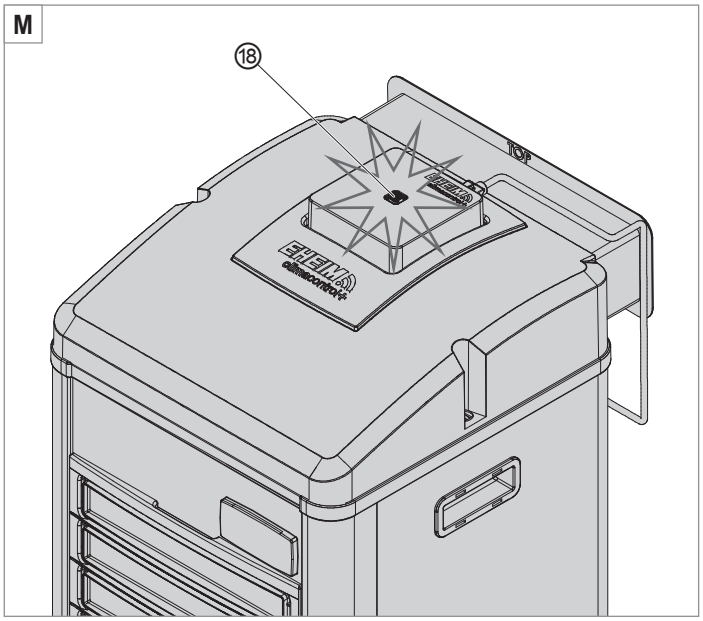

N

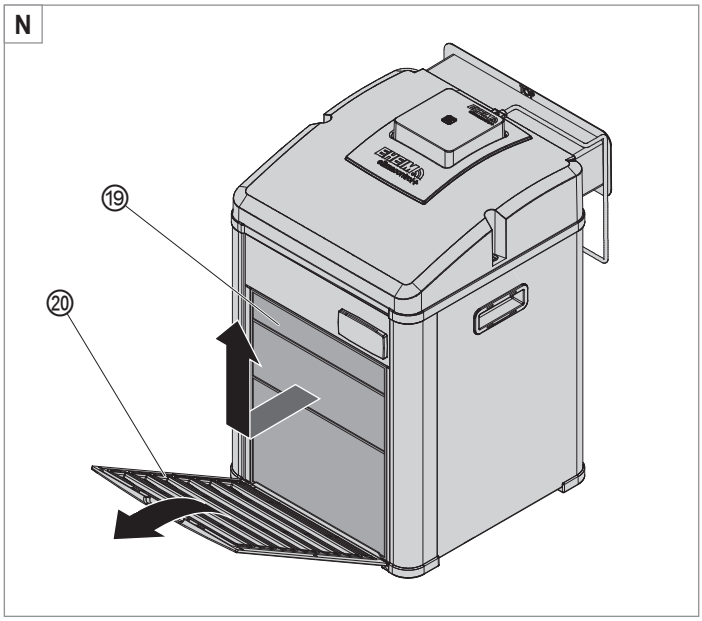

PDF-XChange Viewer Click to buy NOW! www.docu-track.com

Návod k obsluze (překlad)
Klimatizační zařízení do akvária climacontrol+

Obecné pokyny pro uživatele

Informace k použití návoduk použití

- Před prvním uvedením do provozu musíte přečíst celý návod k obsluze a musíte mu porozumět.
- Považujte návod k obsluze za součást výrobku a dobře jej uchovejte v dosahu.
- Při předání zařízení třetím osobám předejte s přístrojem i tento návod k obsluze.

Vysvětlení symbolů

Následující symboly jsou použity na přístroji.

Zařízení se smí používat pouze v interiérech a pro akvaristické účely.

Klimatizační zařízení má třídu ochrany I.

Ovladač WiFi-Controller má třídu ochrany III.

Přístroj je schválen podle příslušných národních předpisů a směrnic a odpovídá normám EU.

Následující symboly a klíčová slova jsou použita v tomto návodu k obsluze.

NEBEZPEČÍ!
Nebezpečí způsobené obecnými zdroji nebezpečí může mít za následek těžké zranění nebo smrt.

NEBEZPEČÍ!
Nebezpečí úrazu elektrickým proudem, které může mít za následek těžké zranění nebo smrt.

NEBEZPEČÍ!
Nebezpečí při použití hořlavých látek. Vznik požáru může mít za následek těžké zranění nebo smrt.

VAROVÁNÍ!
Varování před možným zraněním nebo zdravotním rizikem.

POZOR!
Upozornění na nebezpečí vzniku věcných škod.

Pokyn s užitečnými informacemi a tipy.

Konvence zobrazení:

A Odkaz na vyobrazení, zde odkaz na vyobrazení A.

▸ Výzva k provedení činnosti.

Oblast použití

EHEIM climacontrol+ je elektronicky řízené klimatizační zařízení pro akvária. Je vhodné pro trvalou regulaci teploty vody.

Přístroj a všechny části, které jsou součástí dodání, jsou určeny pro soukromé využití a smí se používat výhradně:

- pro akvaristické účely
- pro temperování vody v sladkovodních a mořských akváriích
- v interiérech
- při dodržení technických údajů

Pro přístroj platí následující omezení:

- nepoužívejte jej pro komerční nebo průmyslové účely
- teplota vody nesmí překročit 35°C
- nesmí se temperovat leptavé, lehce zápalné, agresivní nebo výbušné látky, potraviny a pitná voda
- nikdy jej nepoužívejte bez průtoku vody.

Bezpečnost

Pokud se přístroj používá neodborně, případně v rozporu s účelem použití, nebo jsou zanedbány bezpečnostní pokyny, může přístroj představovat riziko poškození života a zdraví i riziko věcných škod.

Pro Vaši bezpečnost

- Obal zařízení a malé díly se nesmí dostat do rukou dětí ani osob, které si nejsou vědomy svých činů, protože tyto předměty mohou být zdrojem nebezpečí (Nebezpečí udušení!). Uchovávejte mimo dosah zvířat.
- Tento přístroj není určen pro použití osobami (včetně dětí) se sníženými tělesnými, senzorickými, nebo duševními schopnostmi a s nedostatečnými znalostmi a zkušenostmi. Takové osoby smějí přístroj používat pouze pod dohledem nebo po obdržení instrukce o použití přístroje od osoby, která je odpovědná za jejich bezpečnost. Děti musí být pod dozorem, aby se zajistilo, že si s přístrojem nebudou hrát.
- Pouze pro evropský trh:
  Tento přístroj smějí používat děti od 3 let a osoby se sníženými fyzickými, senzorickými nebo mentálními schopnostmi nebo s nedostatkem zkušeností a/nebo znalostí pouze pod dozorem, nebo po poučení o bezpečném použití přístroje, a poté, co porozuměly nebezpečím, která z jeho použití plynou. Nenechávejte děti, aby si s přístrojem hrály. Čištění a uživatelskou údržbu nesmí provádět děti bez dozoru.
- Před použitím proveďte vizuální kontrolu a ujistěte se, že přístroj a zejména síťový kabel a síťový zdroj se zástrčkou nejsou poškozeny.
- Přístroj nepoužívejte, pokud řádně nefunguje nebo je poškozen.
- Nikdy nepoužívejte klimatizační zařízení, příp. WiFi ovladač, pokud je poškozený síťový kabel nebo síťový zdroj se zástrčkou.
- Kabel síťového zdroje se zástrčkou není možné nahradit. Při poškození kabelu se musí síťový zdroj se zástrčkou vyřadit k likvidaci.
- Pokud je síťový kabel klimatizačního zařízení poškozen, musí jej nahradit některý z autorizovaných zákaznických servisů EHEIM, nebo kvalifikovaný elektrikář.
- Nikdy přístroj netahejte ani nenoste za síťový kabel. Při odpojování ze sítě táhněte vždy za zástrčku, nikoli za kabel nebo přístroj.

PDF-XChange Viewer Click to buy NOW! www.docu-track.com

- V žádném případě nestrkejte prsty nebo předměty do štěrbin ventilační mřížky. Kontakt s kolem ventilátoru může způsobit poranění.
- Provádějte pouze takové práce, které jsou popsány v tomto návodu k použití.
- Chraňte síťový kabel před žárem, oleji a ostrými hranami.
- Nikdy neprovádějte technické změny na zařízení.
- Používejte pouze originální náhradní díly a příslušenství k přístroji.
- Opravy smí provádět výhradně autorizovaný servis EHEIM.

- Doporučujeme jistit všechna elektrická akvarijní zařízení proudovým chráničem se jmenovitým reziduálním proudem maximálně 30 mA.
- V zásadě odpojujte všechny přístroje v akváriu od elektrické sítě, pokud se nepoužívají, před jejich demontáží nebo montáží a před každým čištěním a údržbovými pracemi.
- Chraňte zásuvku, síťovou zástrčku a síťový zdroj před mokrem a vlhkostí. Vytvořte ze síťového kabelu smyčku na odkapávání. Ta zabraňuje, aby se voda, která by případně stékala po kabelu, dostala do zásuvky a způsobila zkrat.

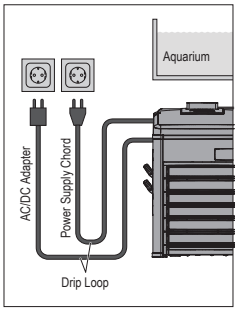

- Elektrické údaje přístroje a síťového zdroje se musí shodovat s údaji elektrické sítě. Tyto údaje naleznete na typovém štítku, obalu nebo v tomto návodu.
- Na zadní stranu přístroje nepřipevňujte žádné vícenásobné zásuvky ani přenosné části sítě.
- Přístroj odpovídá směrnici o rádiových zařízeních 2014/53/EU. Úplný text EU prohlášení o shodě je k dispozici na následující internetové adrese: www.eheim.com.
- Používejte pouze síťový zdroj se zástrčkou dodaný s ovladačem WiFi Controller. Pokud je potřeba nahradit síťový zdroj se zástrčkou, je potřeba použít pouze originální díl EHEIM.

- Přístroj obsahuje hořlavý chladicí médium R290. Práce smí vykonávat výhradně zkušený a odborný personál vyškolený pro manipulaci s plynem R290.
- Okruh chladicího média nesmí být poškozen.
- Pokud je nutné přístroj zlikvidovat, postupujte tak, jak je popsáno v kapitole Vyřazení z provozu a likvidace.

Montáž a instalace

Vybalení

POZOR! Nebezpečí věcných škod.
- Zohledněte hmotnost přístroje. Přístroj noste vždy za oba úchyty.

Obalový materiál uchovejte pro pozdější skladování nebo přepravu.

1. Otevřete obal a vyjměte příslušenství.
2. Vytáhněte přístroj za úchyty nahoru z obalu.
3. Odstraňte polystyrenovou ochranu a plastový sáček.
4. Zkontrolujte obsah dodávky, zda je kompletní.
5. Zkontrolujte všechny díly, zda se nepoškodily při přepravě.

Místo instalace

- Pro zajištění bezpečného provozu zařízení v souladu s určením nesmí být přístroj vystaven v žádném případě povětrnostním vlivům nebo přímým tepelným zdrojům. Přístroj může být používán v rozsahu okolní teploty od 10°C do 38°C.
- Přístroj musí být v akváriu umístěn níže než je hladina vody. Zohledněte přitom max. instalační výšku 180 cm.

Příprava (⌦E/F)

1. Nasaďte kryt ① na klimatizační zařízení.
2. Kryt zajistěte šroubovým klíčem ② pootočením šroubů o čtvrtinu doleva a doprava ve směru hodinových ručiček.
3. Ovladač WiFi Controller ⑤ spojte datovým kabelem RJ45 ③ s klimatizačním zařízením.
4. Spojte ovladač WiFi Controller se síťovým zdrojem ④.
5. Odstraňte záslepku na přípojce **IN** ⑥ a i přípojce **OUT** ⑦.

Záslepky uchovejte. Mohou se použít při přepravě jako zajištění proti vytečení zbytkové vody.

Umístění ve spodní skříňce pod akváriem, příp. ve skříních (⌦G/H/I)

Dodržte minimální rozestupy **nejméně 50 mm** od stěn a dveří skříně. Nechte volné otvory pro přívod a odvod vzduchu.

1. Pro umístění přístroje vyberte rovnou plochu.
2. Pilou vyřízněte otvor ⑨ o velikosti cca 200 × 200 mm (cca 400 cm²), např. do zadní strany skříně, aby byl zajištěn přívod čerstvého vzduchu a bylo možné tudy vést hadice a elektroinstalaci.
3. Do skříně ⑩ vyřízněte pilou otvor pro umístění průduchu pro odvod teplého vzduchu ⑪, aby byl teplý vzduch z přístroje odváděn ze skříně.

- Pro vyznačení výřezu použijte samolepicí šablonu.
- Doporučujeme umístit výřez pro průduch teplého vzduchu na zadní stranu skříně. Díky tomu je digitální displej dobře viditelný zepředu. Zohledněte přitom rozměry v následující tabulce:

Rozměry průduchu pro odvod teplého vzduchu		
S	260 mm	
T	74 mm	
U	> 60 mm	
V	climacontrol+ S	343 mm
	climacontrol+ M	385 mm
	climacontrol+ L	427 mm

4. Po instalaci hadic přisuňte přístroj k odpovídající stěně a nasuňte průduch pro odvod horkého vzduchu zezadu vyřezaným otvorem do přístroje.

Umístění volně v prostoru

Zohledněte minimální rozestupy **nejméně 50 mm** od stěn, nábytku apod., aby byl zajištěn optimální přívod čerstvého vzduchu a odvodu teplého vzduchu.

1. Pro umístění přístroje vyberte rovnou plochu.

Instalujte hadice (⌦J/K)

POZOR! Nebezpečí věcných škod.
- Přístroj provozujte výhradně s filtrovanou, čistou vodou.

PDF-XChange Viewer Click to buy NOW! www.docu-track.com

- Zohledněte příklady instalace ⌧**B/C/D**.
- Pro zajištění optimálního a efektivního filtračního účinku doporučujeme provozovat akvarijní filtry a klimatizační přístroje s oddělenými okruhy vody (⌧**C**).
- Pro jednoduchou instalaci doporučujeme namazat spojovací díly trochou vazelíny.

1. Hadici (Ø 16/22) protáhněte svorkou ⑫ a pojistkou hadice ⑬.
2. Převlečnou matici ⑭ nasuňte na hrdlo hadice ⑯.
3. Do převlečné matky vložte těsnění ⑮.
4. Připojte hadici na hrdlo hadice.

U hadice Ø 19/27 nasuňte nejprve na hrdlo hadice redukční nátrubek ⑰. Poté připojte hadici.

5. Spojení hadice zajistěte pojistkou hadice. Za tímto účelem použijte kleště.
6. Tlakovou stranu filtru nebo čerpadla (zpětných tok do akvária) spojte s přípojkou **IN** klimatizačního zařízení. Zpětný chod vody do akvária napojte na přípojku **OUT** na klimatizačním zařízení.
7. Převlečné matice obou hrdel hadice ručně utáhněte. Nepoužívejte kleště!

Údržba

NEBEZPEČÍ! Nebezpečí úrazu elektrickým proudem!
- Před jakoukoli údržbovou prací vytáhněte zástrčku síťového zdroje ovladače WiFi Controller a síťovou zástrčku klimatizačního zařízení.

POZOR! Nebezpečí věcných škod.
- K čištění nepoužívejte žádné tvrdé předměty nebo agresivní čisticí prostředky.
- Žádný díl není určen do myčky nádobí!

V následujících kapitolách jsou popsány údržbové práce, které jsou nutné pro optimální provoz bez poruch. Pravidelná údržba prodlužuje životnost výrobku a zajišťuje funkčnost klimatizačního zařízení na dlouhou dobu.

Čištění vzduchového filtru

Doporučení pro údržbu
Vzduchový filtr ⑲ čistěte přibližně každé 2–3 týdny, ovšem minimálně jednou měsíčně.

1. Umělohmotnou mřížku ⑳ na čelní straně klimatizačního zařízení odklopte dopředu.
2. Vyjměte vzduchový filtr a vyčistěte filtr vlažnou vodou.
3. Vyschlý vzduchový filtr znovu nasaďte na přední straně a uzavřete plastovou mřížku.

Předtím než oddělíte hadice od klimatizačního zařízení, přerušte přívod vody vypnutím čerpadla, příp. filtru. Stiskněte obě svorky hadice ⑫ dohromady, abyste zabránili vytékání vody.

Uvedení do provozu

POZOR! Nebezpečí věcných škod.
- Klimatizační přístroj neprovozujte bez průtoku vody.
- Zajistěte, aby voda cirkulovala a soustava hadic byla zcela odvzdušněná.

1. Uveďte do provozu čerpadlo, příp. filtr, abyste vytvořili oběh vody.
2. Počkejte cca 2 minuty dokud se soustava hadic zcela neodvzdušní.
3. Zkontrolujte, zda těsní připojení hadic ⑥/⑦ klimatizačního zařízení ⌧**F**).
4. Síťový zdroj se zástrčkou ④ ovladače WiFi Controller zasuňte do zásuvky.
5. Síťovou zástrčku ⑧ klimatizačního přístroje zasuňte do zásuvky. Na displeji na čelní straně se zobrazí **OFF** (⌧**L**).

Ovládání pomocí připojení k síti WLAN

POZOR! Nebezpečí věcných škod.
- Nepřipojujte žádné jiné přístroje kromě ovladače WiFi Controller, který je součástí dodání.

Systémové předpoklady

Koncový přístroj schopný připojit se k síti WLAN (smartphone, tablet, notebook atd.).

Vytvoření sítě

1. Síťový zdroj se zástrčkou zasuňte do zásuvky. LED dioda stavu ⑱ svítí.

- LED dioda stavu bliká bíle: Síť je hledána, příp. vytvářena
- LED dioda stavu svítí modře: Byla vytvořena nová síť
- Displej zařízení zobrazuje aktuální teplotu vody.
- Kompresor se sepne při prvním spuštění se zpožděním 2 minuty.

Spojení se sítí WLAN

2. Otevřete síťová nastavení Vašeho koncového přístroje (smartphone, tablet, notebook atd.).
3. Spojte koncový přístroj se sítí WLAN (SSID) **EHEIM clima XXXXXXXX**.
4. Zadejte bezpečnostní klíč sítě (key).

Bezpečnostní síť klíče (key) najdete na štítku na zadní straně ovladače WiFi Controller. Případně můžete také pro vytvoření spojení naskenovat QR kód 1 (viz štítek).

Otevření webové stránky

5. Otevřete webový prohlížeč a zadejte následující webovou adresu: **http://192.168.1.1**, **eheimdigital** nebo **eheimdigital.local**

Případně můžete také naskenovat QR kód 2 (viz štítek), aby se software otevřel v prohlížeči.

První konfigurace

6. Zvolte požadovaný jazyk z výběru jazyků a sledujte pokyny pro první konfiguraci.

Podrobnější návod k softwaru si můžete stáhnout pomocí QR kódu na čelní straně nebo na stránce **www.eheim.com**.

Význam LED diody stavu

- LED dioda stavu bliká bíle: Síť je hledána, příp. vytvářena
- LED dioda stavu svítí modře: Přístroj vytvořil síť
- LED dioda stavu svítí zeleně: Přístroj je spojen s jiným zařízením EHEIMdigital

PDF-XChange Viewer Click to buy NOW! www.docu-track.com

Zobrazení na displeji (⊠L)

Displej zobrazuje v provozním režimu aktuální teplotu vody.

Význam symbolů	
OFF	Přístroj je vypnut.
°C	Teplota vody je měřena ve stupních Celsia.
°F	Teplota vody je měřena ve stupních Fahrenheita.
❄	Bliká: Režim chlazení se připravuje. Svítí: Chlazení je zapnuto. Klimatizační zařízení chladí.
⏦	Svítí: Topení je zapnuto. Klimatizační zařízení topí.

Vyřazení z provozu a likvidace

Likvidace

V případě likvidace přístroje dbejte na příslušná zákonná ustanovení.
Informace o likvidaci elektrických a elektronických přístrojů v ES: V rámci Evropského společenství se likvidace přístrojů s elektrickým pohonem řídí národními ustanoveními, která jsou založena na směrnici EU 2012/19/EU o použitých elektronických přístrojích (WEEE). Podle tohoto ustanovení nesmíte přístroj likvidovat spolu s komunálním nebo domovním odpadem. Přístroj zdarma odevzdejte do komunální sběrny odpadu nebo do sběrného dvora. Balení produktu se skládá z recyklovatelných materiálů. Likvidujte je ekologicky a recyklujte je.

Odstraňování poruch

NEBEZPEČÍ! Nebezpečí úrazu elektrickým proudem!
- Před odstraňováním poruch vytáhněte síťovou zástrčku a zástrčku síťového zdroje ze sítě.

Porucha	Možná příčina	Řešení
Displej se nezapíná	Bez napájení proudem	▸ Zkontrolujte, zda je síťová zástrčka zcela zasunuta v zásuvce
Displej trvale zobrazuje OFF	Ovladač WiFi Controller není připraven k provozu	▸ Prověřte, zda je zástrčka síťového zdroje zcela zasunuta v zásuvce ▸ Zkontrolujte, zda je kabel síťového zdroje spojen s ovladačem WiFi Controller a je zcela zasunut
Nedostatečné chlazení vodou, příp. zahřívání vody, požadovaná teplota není dosažena	Nedostatečný oběh vody	▸ Zkontrolujte, zda je v provozu akvarijní filtr nebo čerpadlo ▸ Zkontrolujte zapojení hadic, zda nemá záhyby, příp. nedošlok zúžení průměru ▸ Vyčistěte akvarijní filtr nebo čerpadlo ▸ Vyčistěte soustavu hadic
	Příliš nízký výkon chlazení, příp. topení na dané množství vody	▸ Zkontrolujte údaje o výkonu (viz technické údaje)
	Akvárium a/nebo soustava hadic nejsou dostatečně izolovány nebo je vedení hadicemi příliš dlouhé	▸ Zaizolujte soustavu hadic nebo stěny akvária ▸ Instalujte vedení hadicemi tak krátké, jak je to možné
	Zvýšený průtočný odpor z důvodu dodatečného příslušenství v soustavě hadic (např. reaktory CO^2, sterilizátor UV-C a podobná zařízení)	▸ Snižte průtočný odpor ▸ Klimatizační zařízení provozujte v odděleném vodním oběhu
	Z průduchu pro odvod teplého vzduchu nevychází teplý vzduch	▸ Chladicí kompresor nepracuje správně. Obraťte se na zákaznický servis EHEIM: www.eheim.com

Při jiných poruchách se prosím obraťte na servis EHEIM.

PDF-XChange Viewer Click to buy NOW! www.docu-track.com

Chybová hlášení (displej)

NEBEZPEČÍ! Nebezpečí úrazu elektrickým proudem!
▸ Před odstraňováním poruch vytáhněte síťovou zástrčku a zástrčku síťového zdroje ze sítě.

Hlášení	Možná příčina	Řešení
P1	Čidlo teploty vody je vadné	▸ Obraťte se na zákaznický servis EHEIM: www.eheim.com
P2	Čidlo teploty pro ochranu před přehříváním je vadné	▸ Obraťte se na zákaznický servis EHEIM: www.eheim.com
HA	Teplota vody je vyšší než požadovaná nastavená teplota	▸ Zkontrolujte, zda je v provozu akvarijní filtr nebo čerpadlo ▸ Zkontrolujte zapojení hadic, zda nemá záhyby, příp. nedošlok zúžení průměru ▸ Vyčistěte akvarijní filtr nebo čerpadlo ▸ Vyčistěte soustavu hadic
		▸ Zkontrolujte, zda je zapnutá chladicí funkce
HA2 (Přehřívání)	Je znečištěn vzduchový filtr a/nebo odvětrávací mřížka	▸ Vyčistěte vzduchový filtr
	Teplota okolí je příliš vysoká	▸ Ujistěte se, že je přístroj provozován při max. teplotě okolí +38°C
	Větrací systém přístroje je poškozen	▸ Obraťte se na zákaznický servis EHEIM: www.eheim.com
LA	Teplota vody je nižší než požadovaná nastavená teplota	▸ Zkontrolujte, zda je v provozu akvarijní filtr nebo čerpadlo ▸ Zkontrolujte zapojení hadic, zda nemá záhyby, příp. nedošlo k zúžení průměru ▸ Vyčistěte akvarijní filtr nebo čerpadlo ▸ Vyčistěte soustavu hadic
		▸ Zkontrolujte, zda je zapnutá funkce topení

Při jiných poruchách se prosím obraťte na servis EHEIM.

Technické údaje

climacontrol+		**S**	**M**	**L**
Typ		**3750**	**3751**	**3752**
Velikost akvária až		500 l	1 000 l	2 000 l
Síťové napětí/frekvence		230 V / 50 Hz		
Příkon (režim chlazení)		260 W (230 V)	300 W (230 V)	400 W (230 V)
Výkon chlazení: *				
Teplota vody 25°C [1]	max.	500 l	1 000 l	2 000 l
Teplota vody 12°C [2]	max.	200 l	300 l	500 l
Hladina hluku / 80 cm (režim chlazení)		~47 – 50 dB	~50 – 53 dB	~51 – 54 dB
Příkon (režim topení)		300 W		
Výkon topení Δt**		~15°C	~10°C	~6°C
Přípojka pro hadici o Ø	IN	Ø 16/22 mm / s redukční objímkou 19/27 mm		
	OUT			
Průtok vody	min.	500 l/h		
	max.	800 l/h		
Systémový tlak	max.	1 bar / 14,4 psi		
Hmotnost		17,0 kg	18,7 kg	19,7 kg
Rozměry (d x š x v)		310×310×447 mm	310×310×489 mm	310×310×531 mm
Síťový zdroj se zástrčkou				
Typ		**7341218**		
Zástrčka		EUR		
Vstup		100 – 240 V / 50/60 Hz / 0,4 A		
Výstup		5 V DC / 1 A / 5 W		

* = stanovení hodnoty: 1× akvárium s krytem, teplota prostoru 30°C, tepelné zatížení
[1] model S a M = 0,3 W/l, model L = 0,2 W/l,
[2] = 0,1 W/l
* = stanovení hodnoty 1× akvárium s krytem, teplota prostoru 20°C,
Δt = rozdíl mezi teplotou prostoru a vody

Náhradní díly

Viz strana 3.

Vervielfältigungen oder Kopien – auch auszugsweise –
nur mit ausdrücklicher Genehmigung des Herstellers.

Reproduction or copying – even parts thereof –
only with the express permission of the producer.

Les reproductions, copies et utilisations de nos logos et
matériels et produits dérivés sont interdits à l'exploitation,
de toute nature, et sont soumises au préalable, par écrit,
au consentement et à l'approbation du fabricant.

EHEIM GmbH & Co.KG
Plochinger Str. 54
73779 Deizisau
Germany
Tel. +49 7153/7002-01
Fax +49 7153/7002-174

www.eheim.com

© EHEIM 2021